MANUAL DE INSTALACIÓN

ASP268 - Protector de diferencial
Ford Ranger Modelo 2023+

Las marcas y modelos utilizados son a modo ilustrativo en este documento: las mismas son propiedad de sus respectivos titulares legitimos.

¡HABLÁ CON NOSTROS!

0800 777 7833

administracion@steeltiger.com

www.steeltiger.com

¡VISITANOS!

Direccion: (Planta Industrial) Patricias Mendocinas 1070 Ruta 8 Km. 604

Localidad/Pais: X5800CDL Río cuarto, Córdoba - Argentina.

ATENCIóN AL PÚBLICO

Horarios de atención: 8:00 a 17:30 hs (Lunes a Viernes).

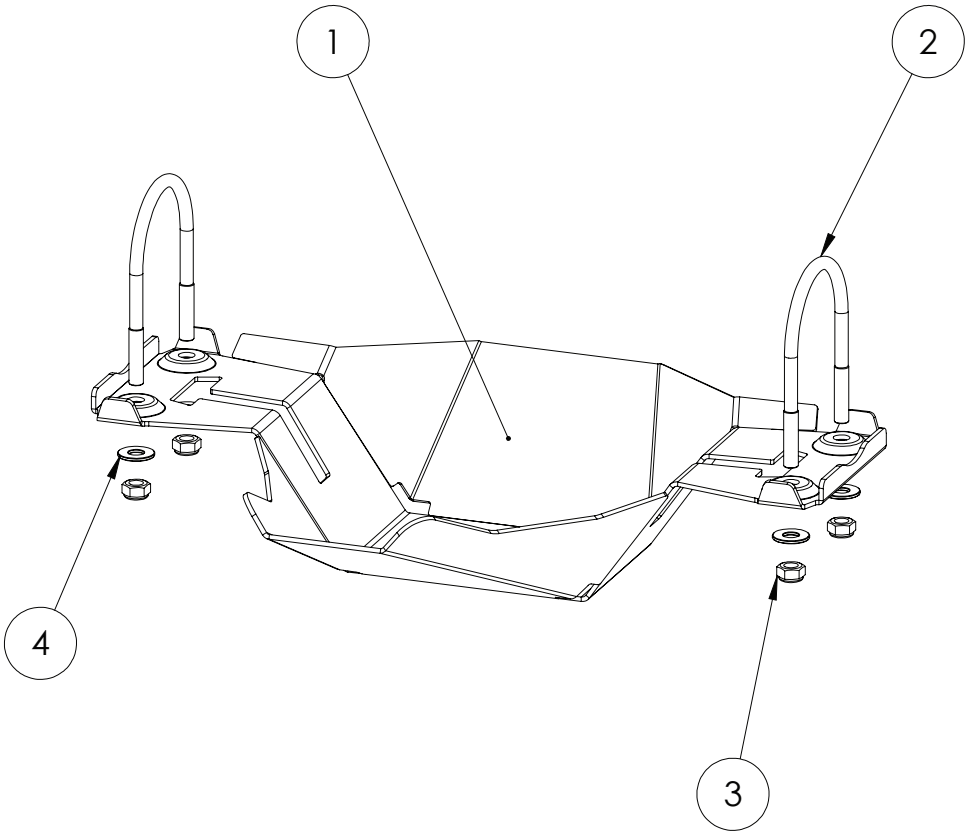

INSTRUCCIONES DE MONTAJE

1- Presentar el protector en la posición del diferencial trasero, sosteniéndolo mientras se colocan las bridas y las tuercas con sus respectivas arandelas.
2 - Una vez colocado, centrar en la posición deseada sin apretar las tuercas.
3 - Ajuste todo con torque según la tabla: **"valores de apriete de tornillos"**.

Valores de apriete de tornillos

Unidades	M4	M6	M8	M10	M12	M14
Kg.m	0,3	1	2,5	5,1	8,7	14
Coeficiente de fricción: μ=0,14						

Kit de bulones y accesorios

Código	Componente	Cantidad
1	Protector diferencial ASP268	1
2	Brida	2
3	Tuerca M10xP1,5 autofrenante	4
4	Arandela plana M10	4